Дверь blanco-pure-white-secure в дверной коробке APMR-7

Расчет ширины доборов

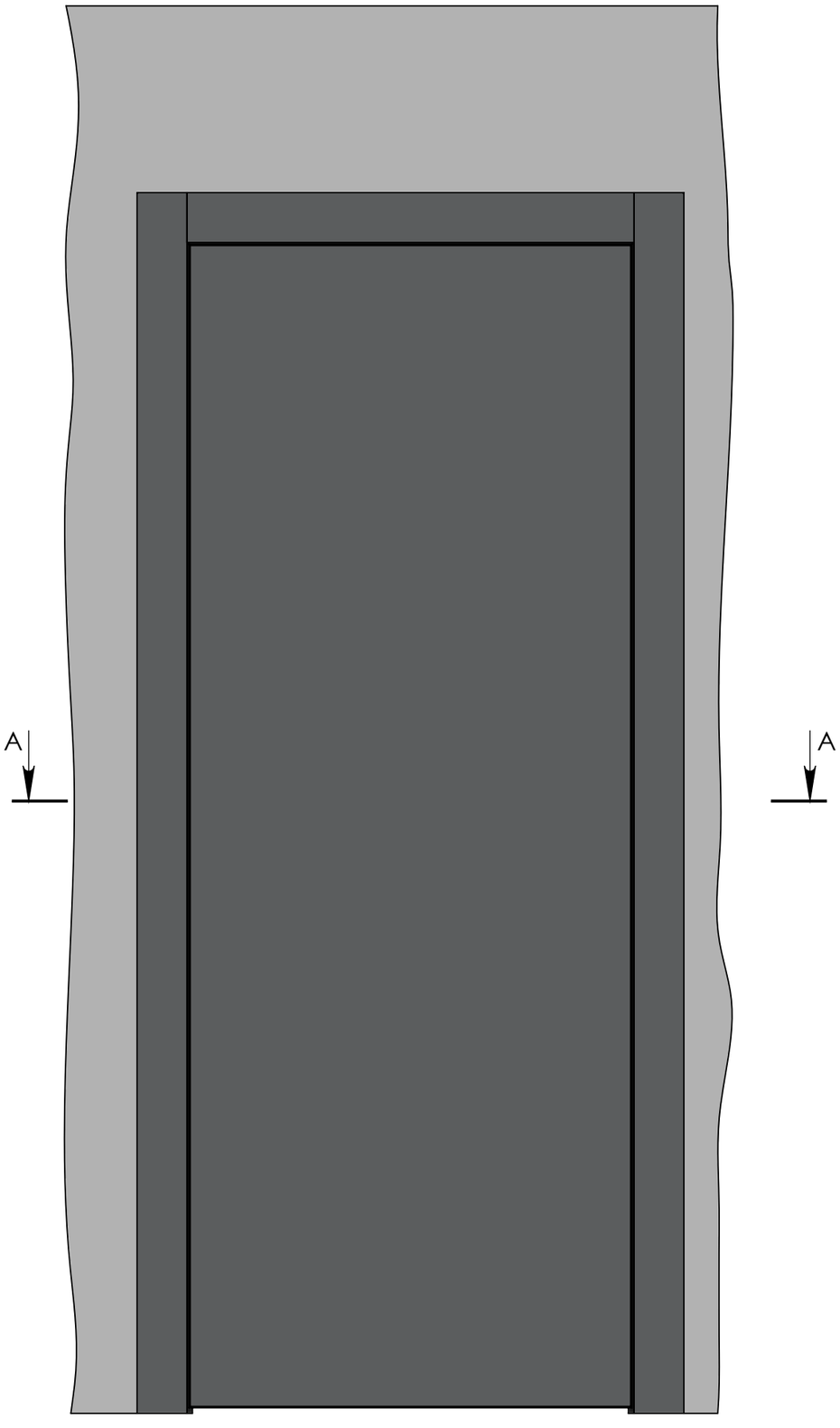

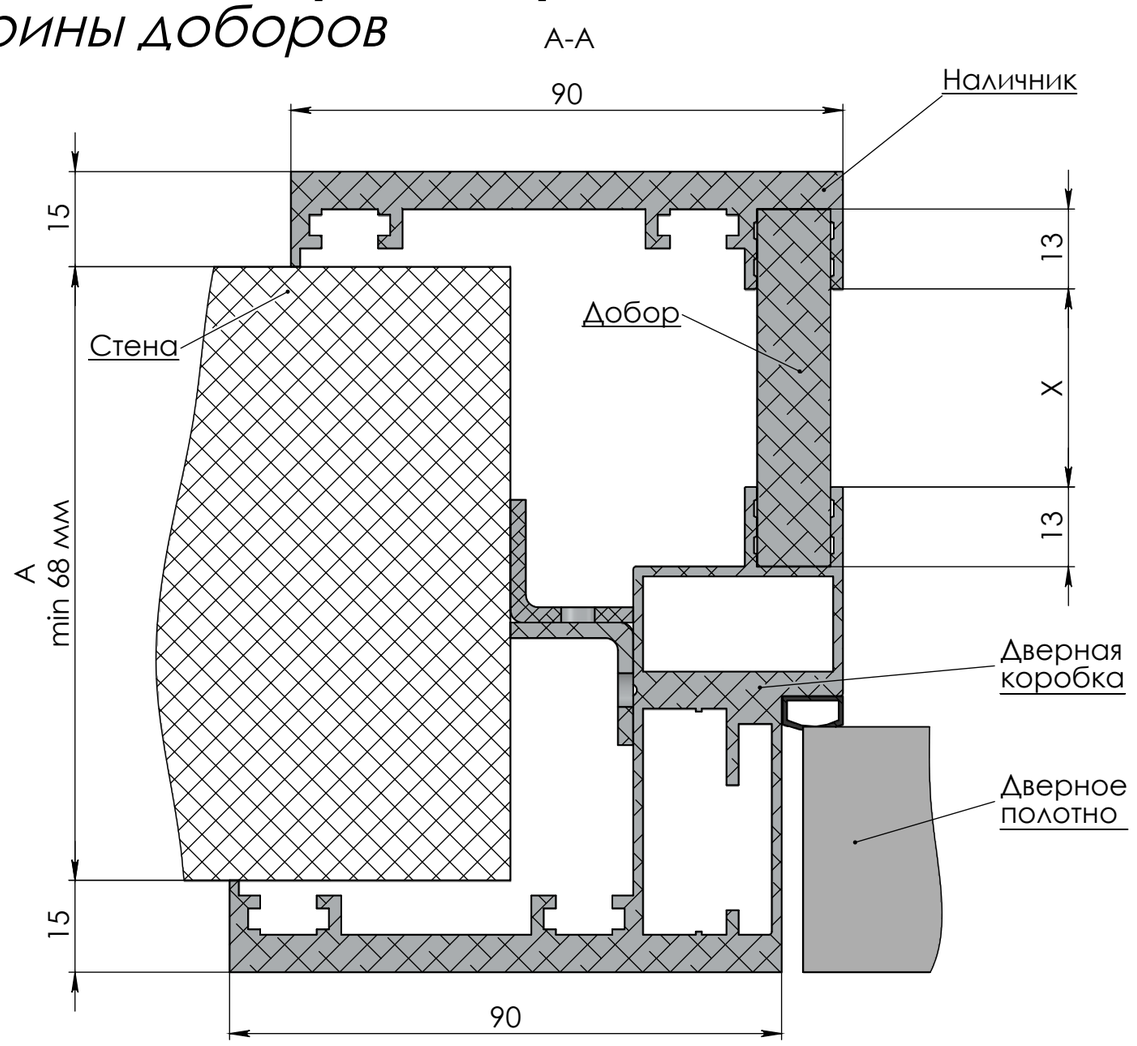

Расчет ширины доборов, мм

X = A-68+2x13,

где X - ширина добора

A - толщина стены

68 - толщина стены при нулевом доборе

13 - глубина установки доборов в дверную коробку