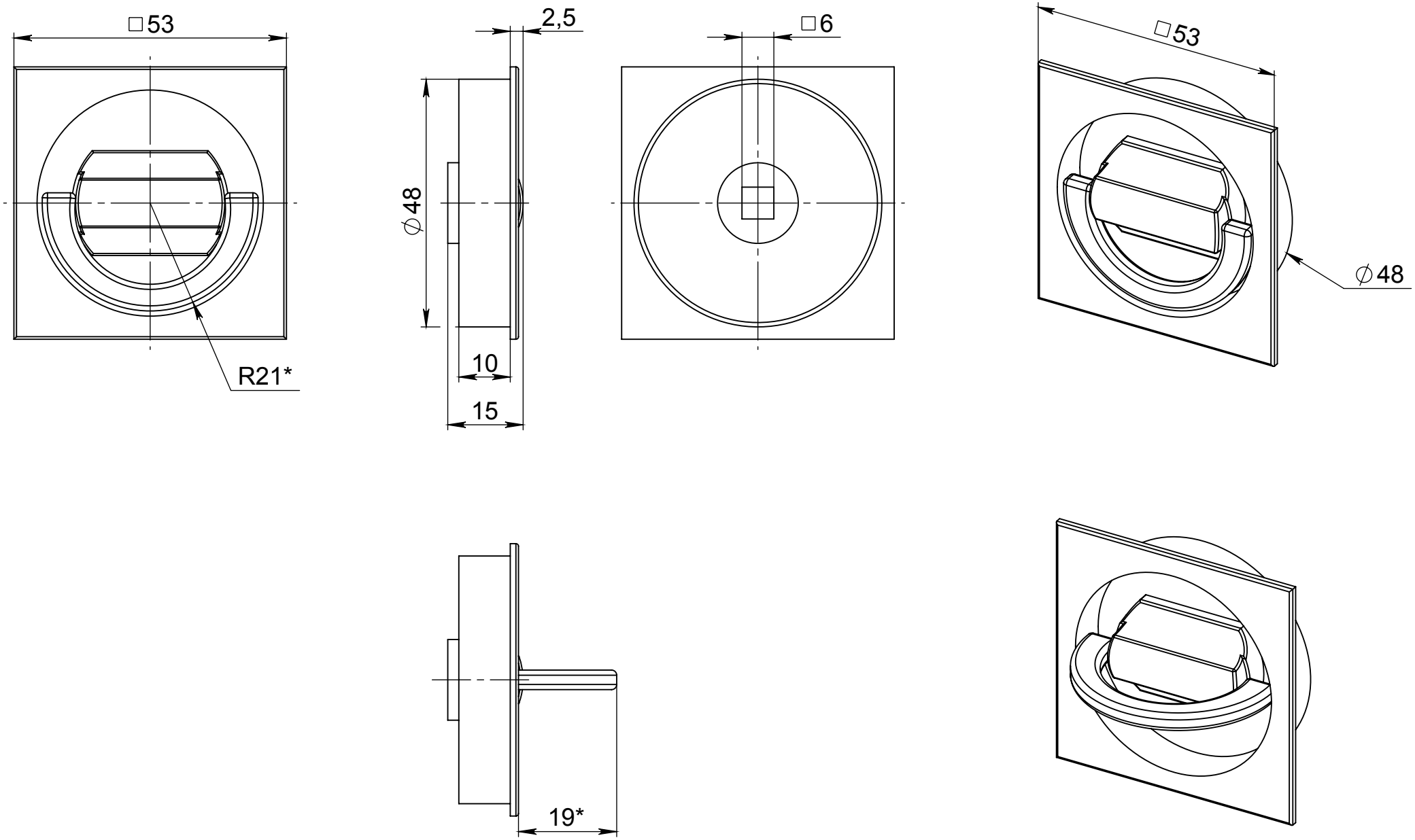
□53
R21*
2,5
∅48
10
15
□6
□53
∅48
19*