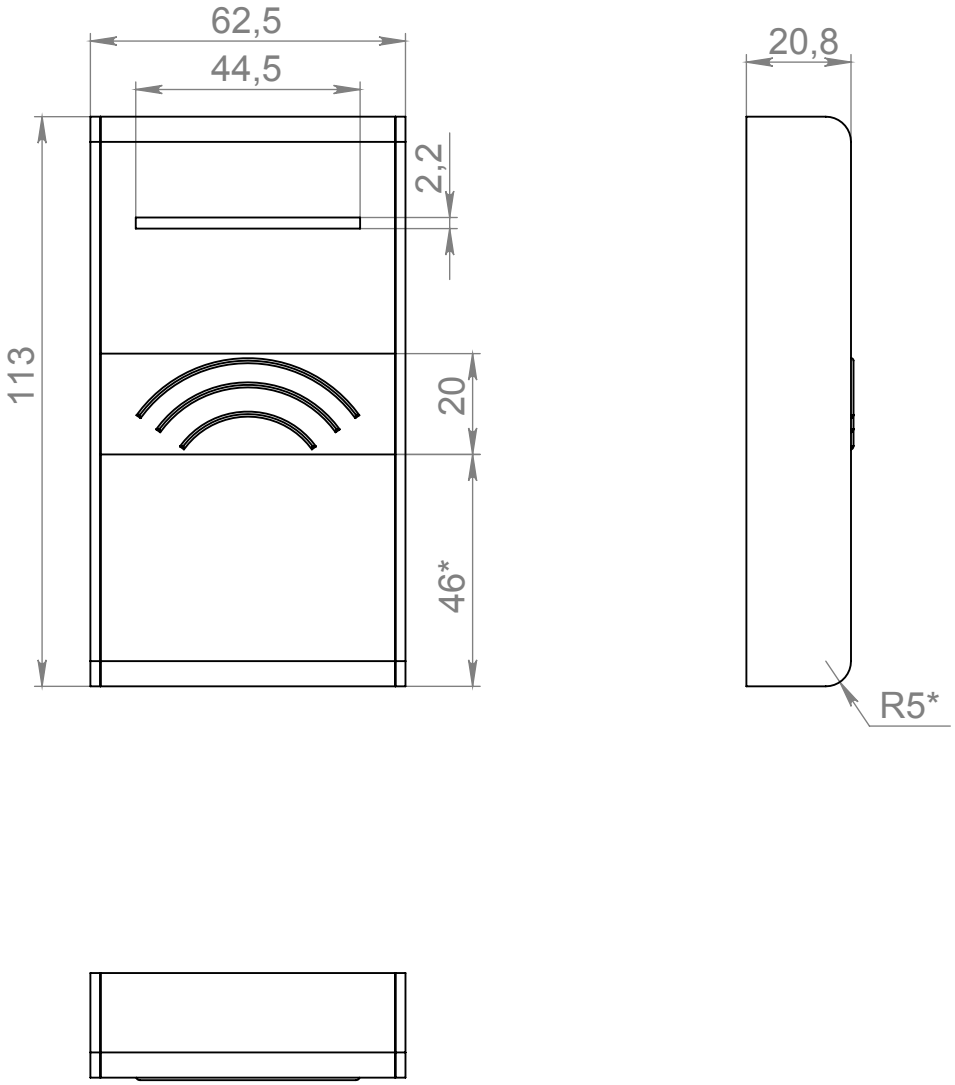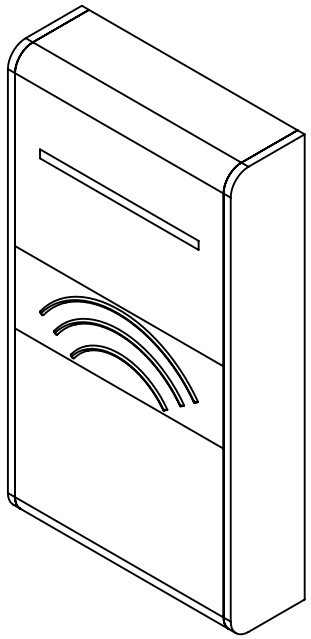
62,5
44,5
2,2
113
20
46*
20,8
R5*