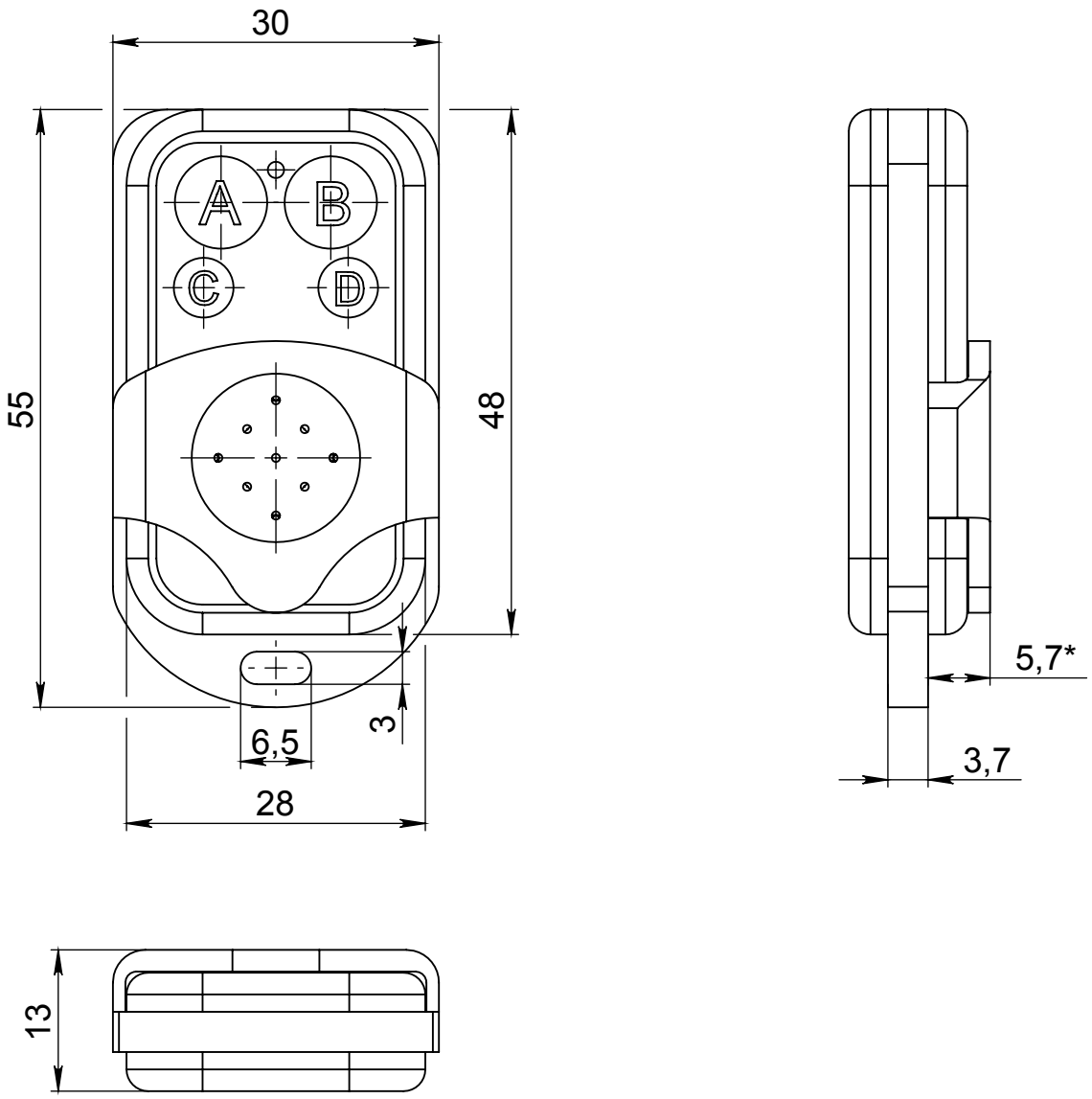
30
A
B
C
D
55
48
3
6,5
28
5,7*
3,7
13

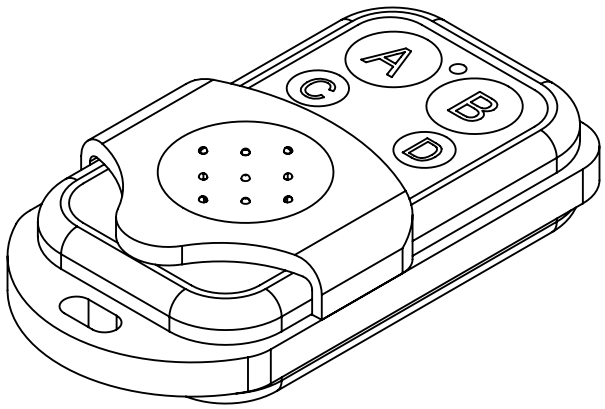
A
B
C
D