Дверь blanco-silver-mirror в дверной коробке APMR-2.

Расчет ширины проема

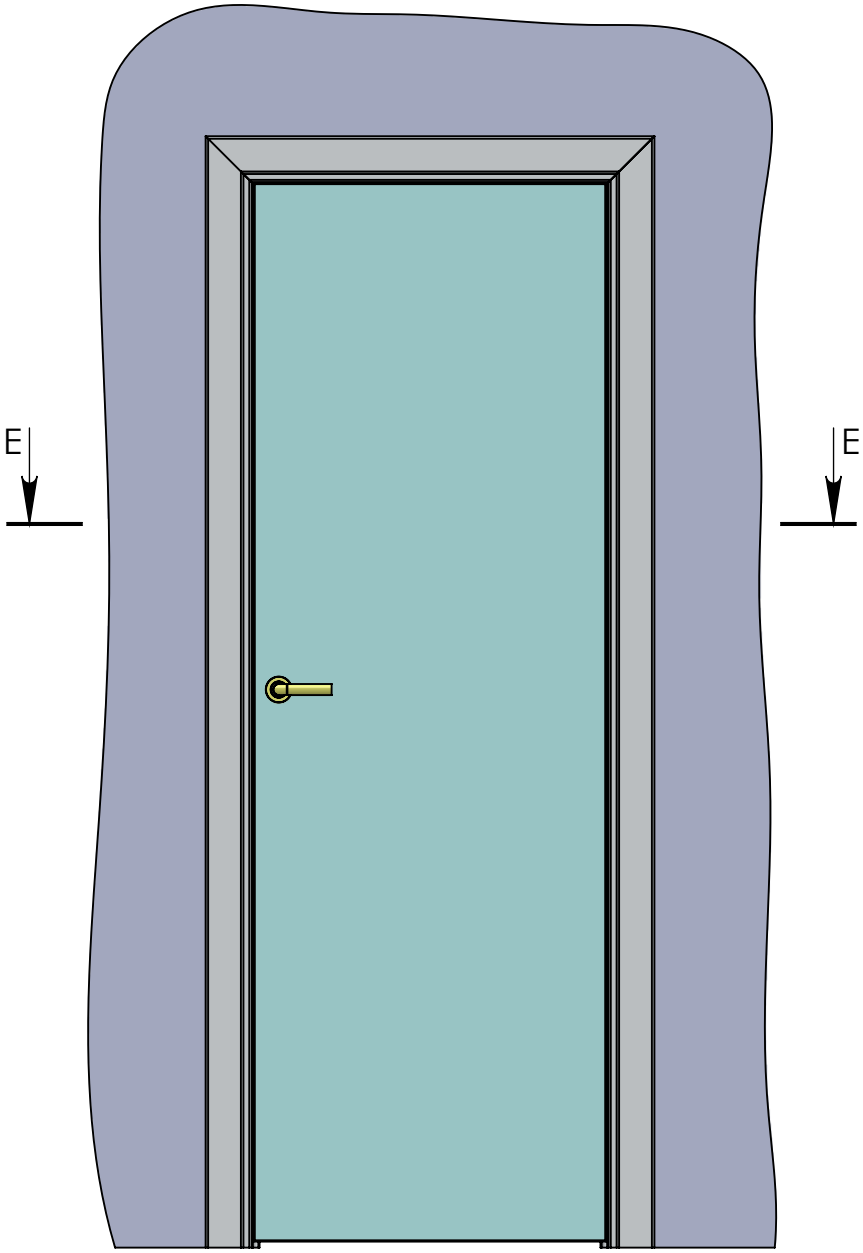

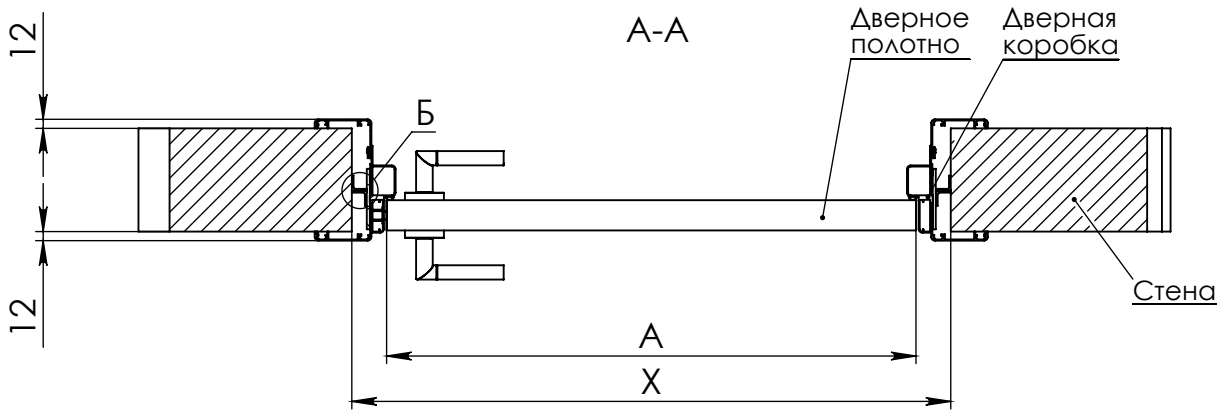

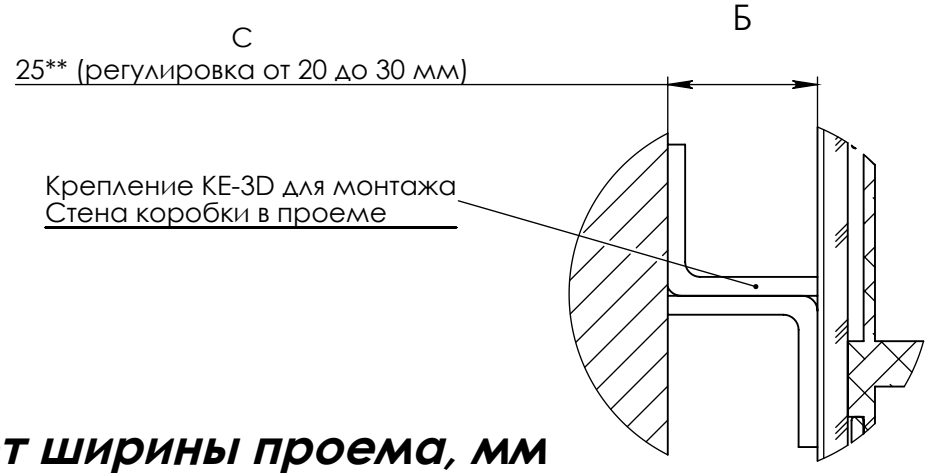

Расчет ширины проема, мм

X = A+2xC+52,

где X - высота проема

A - высота дверного полотна

C - монтажный зазор между проемом и коробкой (при зазоре 25 мм есть возможность установить дополнительные крепления KE-3D)

* рекомендуемое значение