Замок SMCG в корпусе PGC
(арт. 04468, арт. 05174, арт. 05175)

Корпус PGC

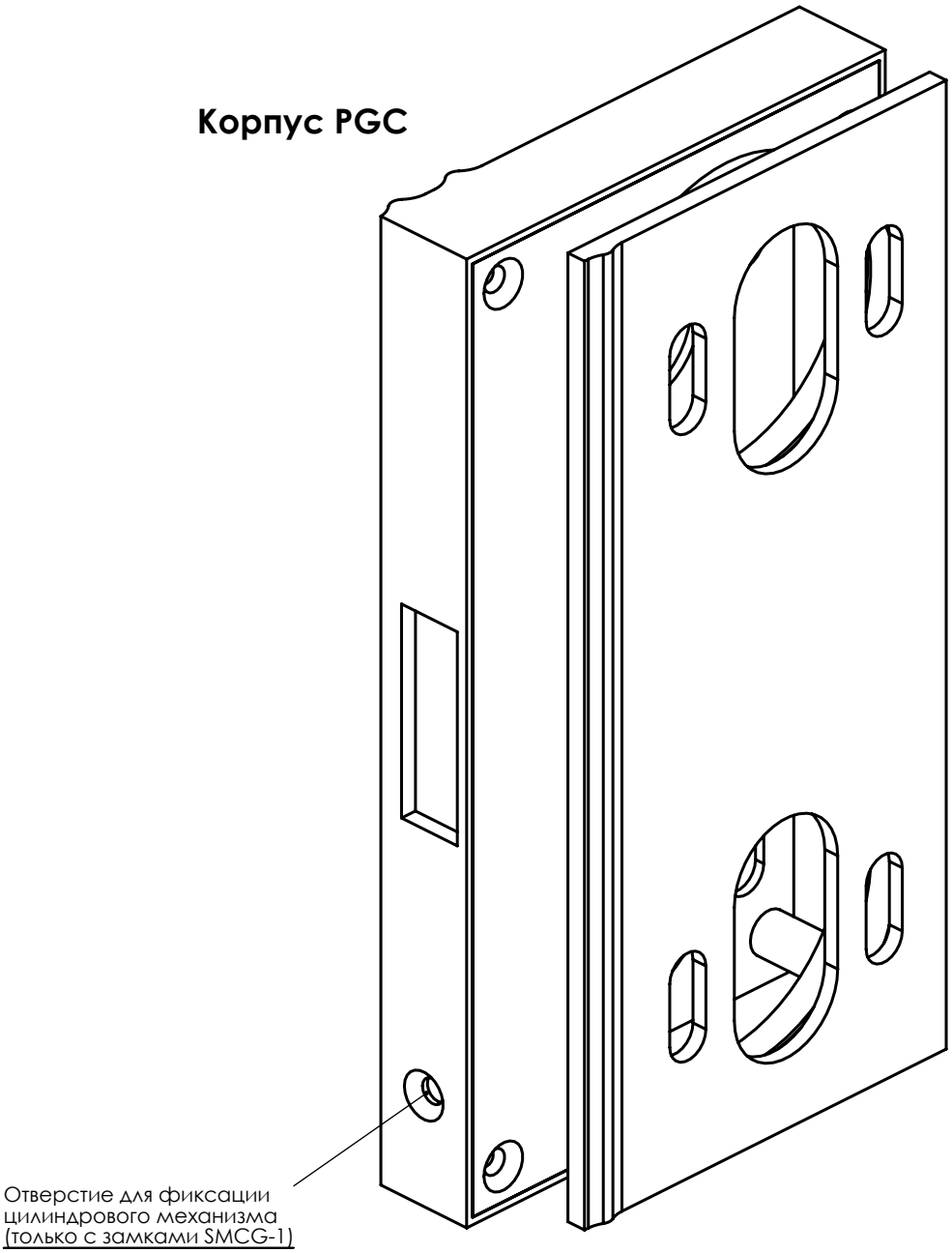

Схема установки замка SMCG-3 в корпус PGC

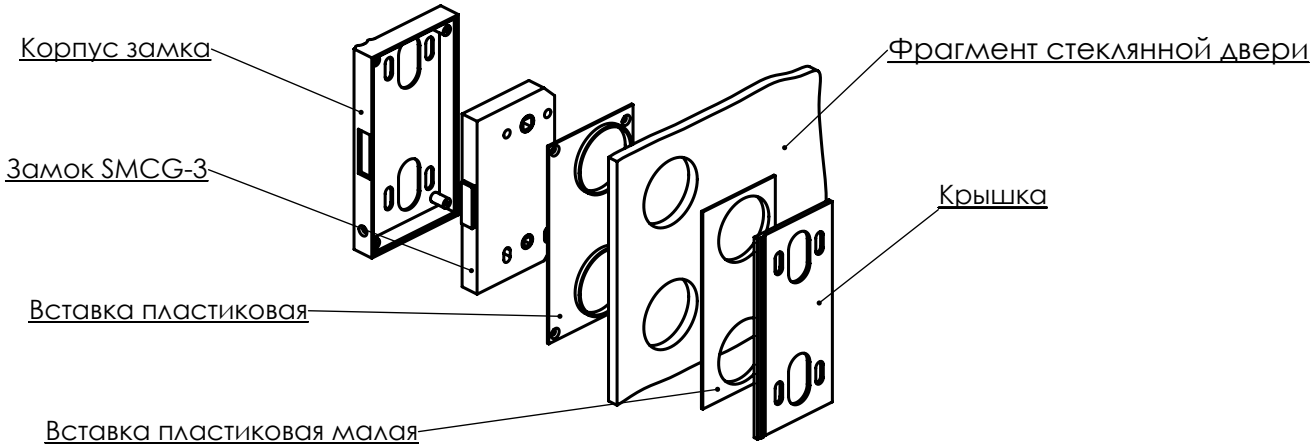

Габаритный эскиз корпуса PGC

Корпус

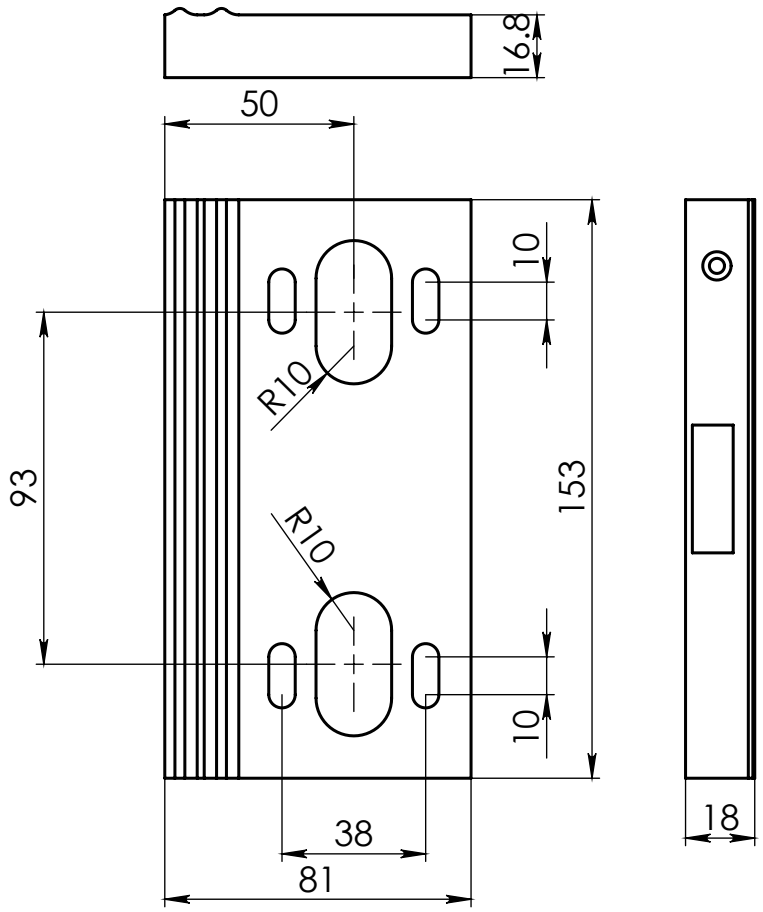

Крышка

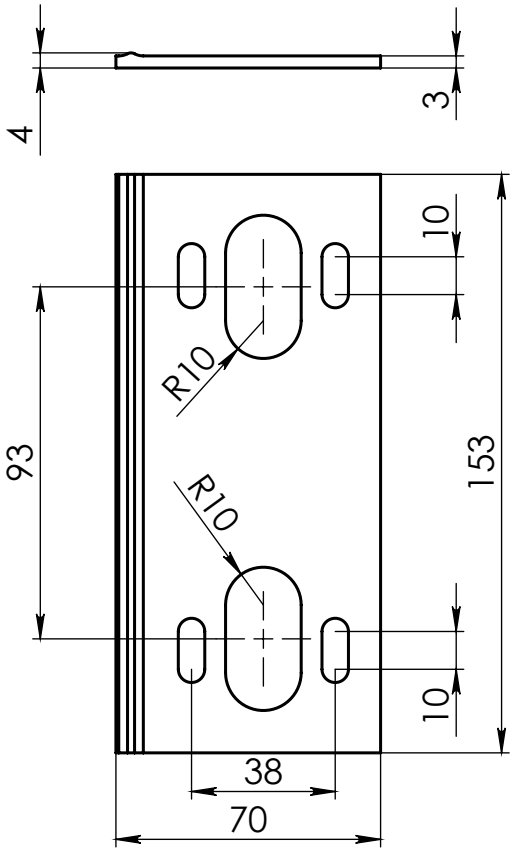

Габаритный эскиз замка SMCG-3

(под поворотный фиксатор)

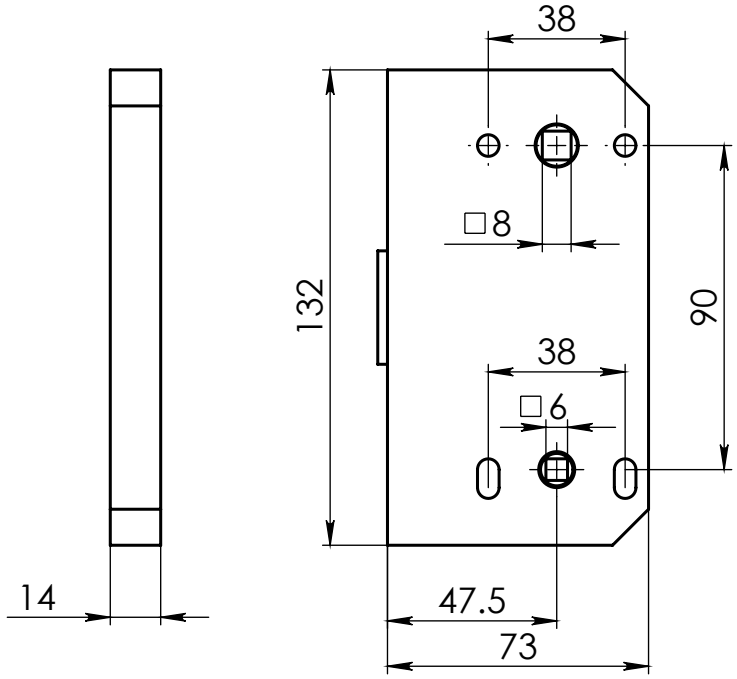

Габаритный эскиз замка SMCG-1

(под цилиндровый механизм)

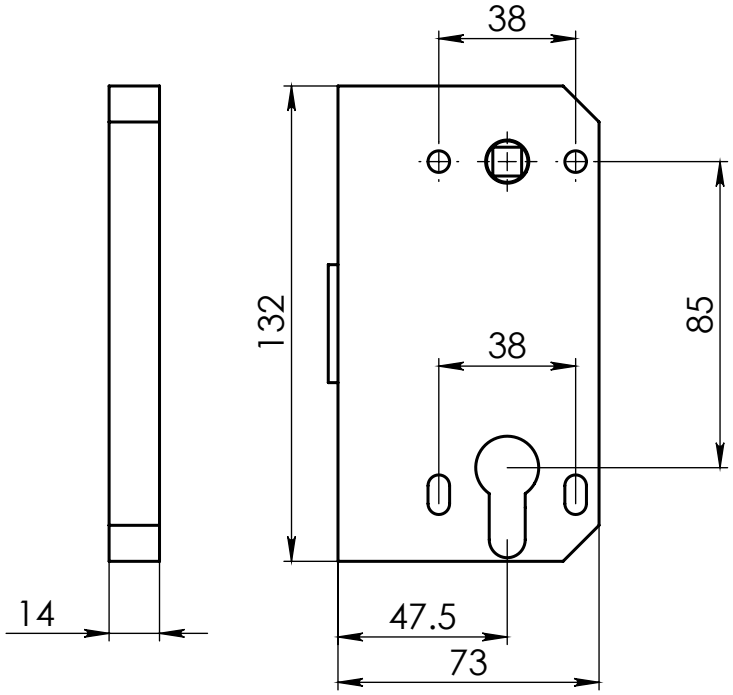

Габаритный эскиз ответной планки

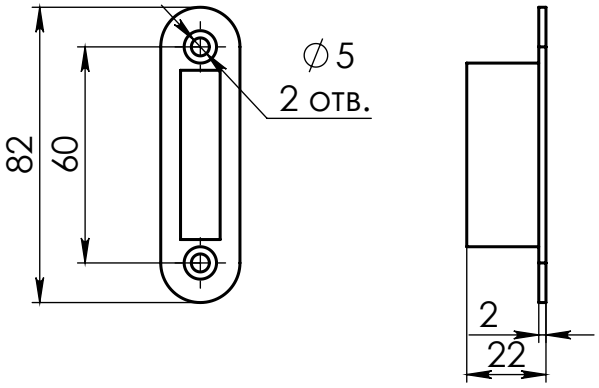
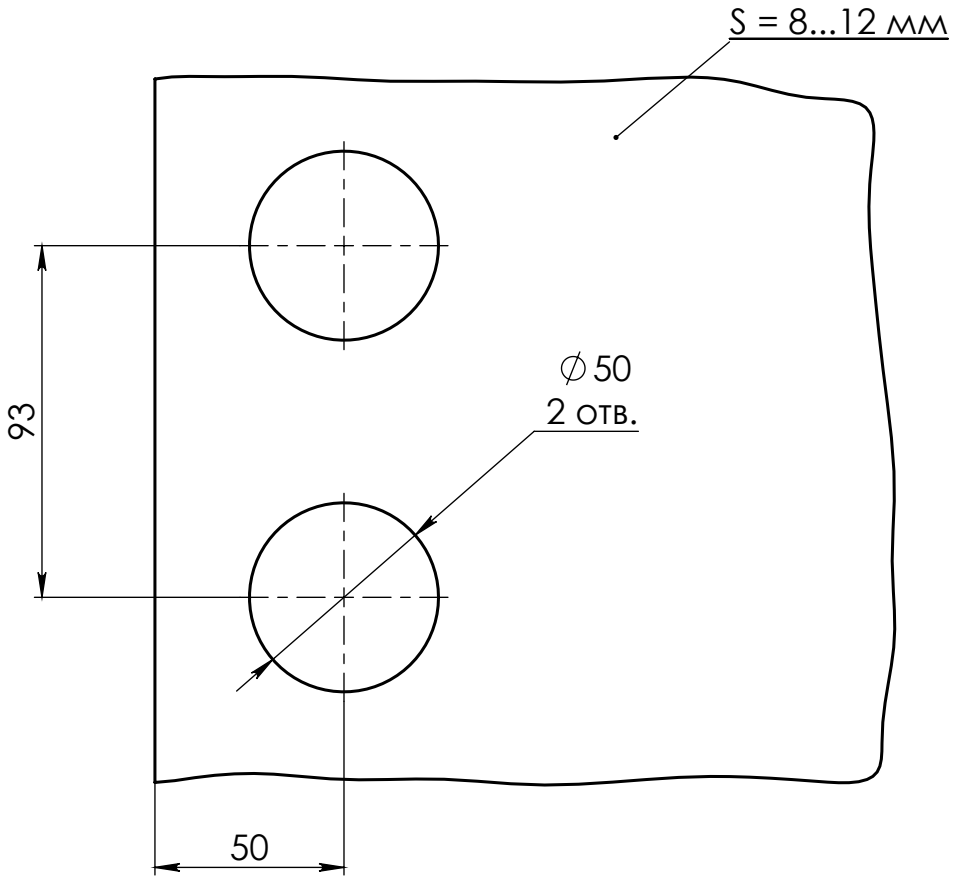
Схема зарезки отверстий в стекле